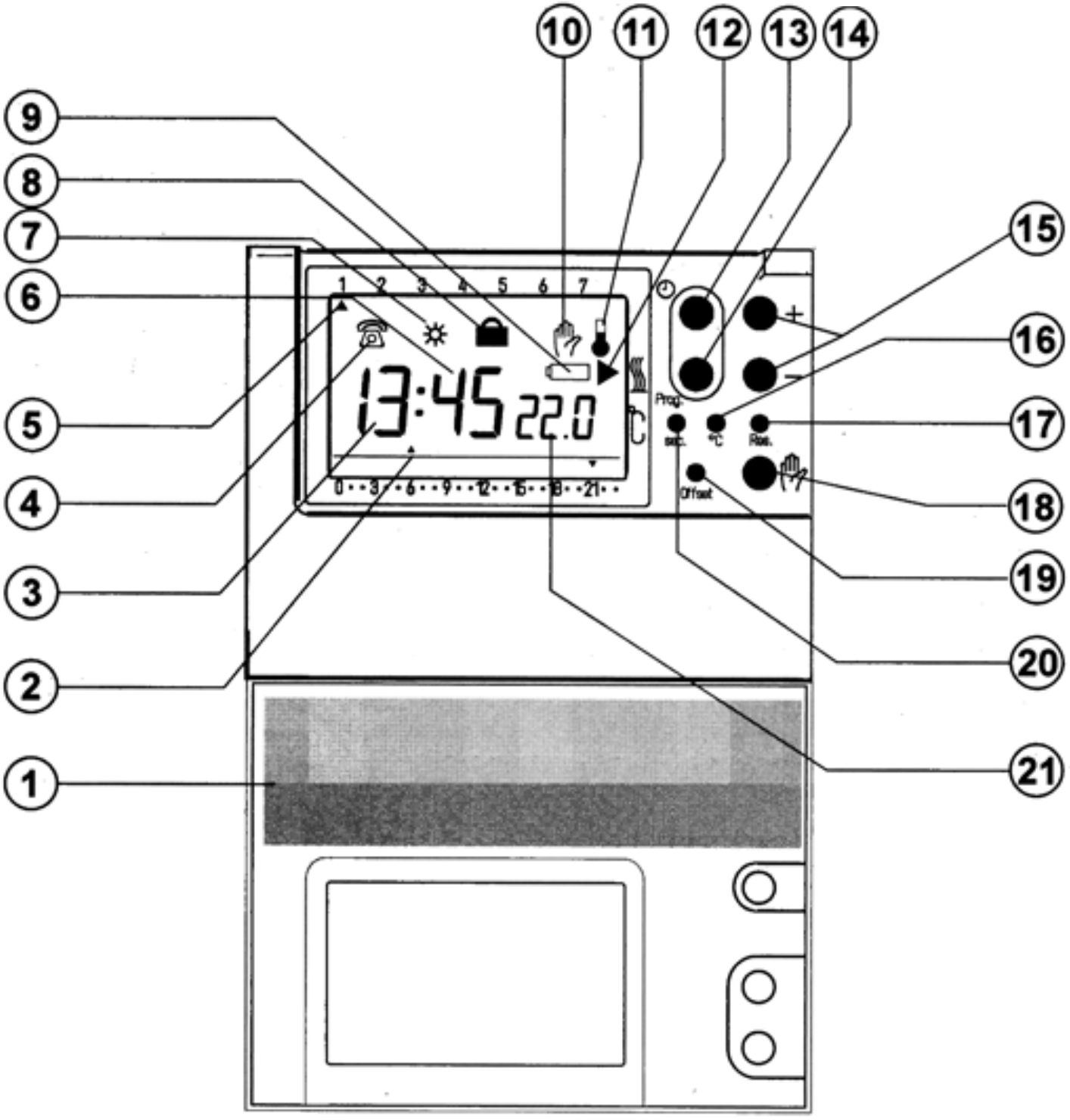
1
2
3
4
5
6
7
8
9
10
11
12
13
14
15
16
17
18
19
20
21
13:45
22.0
°C
Prog.
sec.
°C
Res.
Offset

Table des matières

F

1.0 GENERALITES
1.1 Description de l'appareil
2.0 MONTAGE
2.1 Plan d'encombrement
2.2 Raccordement électrique
2.3 Protection du circulateur
2.4 Choix du mode de régulation
3.0 PREMIERE MISE EN SERVICE
3.1 Reset
4.0 INTERROGATION, MODIFICATION HEURE ET DATE
4.1 Interrogation de la date
4.2 Modification du type de commutation heure d'éte / hiver ou modification de la date
4.3 Modification de l'heure
5.0 PROGRAMMATION
5.1 Programme de base
5.2 Interrogation du programme de base
5.3 Modification du programme de base
5.4 Annulation du programme de base
5.5 Programmation personnalisée
6.0 DEROGATIONS
6.1 Dérogation momentanée
6.2 Régime confort permanent
6.3 Régime été ou réduit permanent
6.4 Dérogation pendant une durée réglable
6.5 Prorgramme vacances
7.0 TELECOMMANDE TELEPH0NIQUE + 21° C
7.1 Raccordement du récepteur téléphonique
8.0 COMPORTEMENT DU THERMOSTAT EN CAS DE DISPARITION DE L'ALIMENTATION
9.0 REGLAGES ET RECOMMANDATIONS POUR LE PROFESSIONNEL
9.1 Période de régulation
9.2 Bande proportionnelle
9.3 Différentiel
9.4 Réglages conseillés
9.5 Etalonnage
10.0 CARACTERISTIQUES TECHNIQUES
10.1 Réglages d'origine
11.0 DIAGNOSTIC ET CONSEIL EN CAS DE MAUVAIS FONCTIONNEMENT

1.0 Generalites

Cher Client,

Nous vous félicitons de votre choix!
Avec le thermostat à horloge **RAM 797 N** piloté par microprocesseur, vous avez choisi un appareil de valeur, qui régule la température ambiante de façon optimale.

Caractéristiques principales

– thermostat à comportement proportionnel (impulsions de durées variables) ou „tout ou rien“
– alimentation réseau 230 ou 24 V 50 Hz
– réserve de marche d’environ 12 heures en cas de disparition de tension
– indication de la température ambiante
– 16 niveaux de température différents possibles avec formation libre de blocs de jours de semaine
– changement automatique heure d’été / hiver (si on programme la date à la première mise en service)
– possibilité de raccordement d’une commande téléphonique
– programme imperdable pendant 10 ans même en cas de „reset“ ou de disparition de tension
– température permanente préfixée
– régime été
– sécurité hors gel
– dérogation momentanée possible
– 99 jours de vacances, programmables 99 jours à l’avance
– 1 contact inverseur
– possibilité de dégommage du circulateur 1 minute toutes les 24 heures.

Aprés avoir lu attentivement ce mode d’emploi, vous constaterez que cet appareil est réellement **trés simple** à comprendre et à programmer:

– Avec un minimum de programmation, l’appareil peut déjà remplir certaines fonctions:
– Reset (chapitre 3.1) sans mise à l’heure: l’appareil régule en permanence sur 21° C
– Reset avec mise à l’heure: programme de base opérationnel à la première mise en service ou programme personnalisé par la suite (chapitre 5.1).
– En cours de programmation, la valeur à programmer clignote. Vous comprenez ainsi spontanément ce qu’attend l’appareil.
– Chaque fois que vous désirez modifier une valeur, vous utilisez les touches + et – . En maintenant la touche + ou – enfoncée quelques instants, le défilement est rapide.
– Chaque introduction doit être confirmée par la touche Prog .
– La touche Prog permet également de visualiser les donnés en mémoire.
– Les ”:“ clignotants entre l’affichage de l’heure et des minutes indiquent que l’appareil est en fonction et que le programme automatique est en cours.
– L’appareil est pourvu d’un programme imperdable que vous pouvez modifier ou annuler pour introduire un programme qui vous est propre (chapitre 5.4).
– Les touches de réglage prévues pour l’installateur et le reset ne sont accessibles qu’à l’aide d’un objet pointu pour éviter toute manipulation non désirée.

Nous avons essayé de rendre ce manuel d’emploi le plus simple possible en représentant les manipulations, phase par phase.
Ces figures sont à lire dans le **sens horizontal.**
La zone en cours de programmation est représentée en grisé.

1.1 Description de l'appareil

(lègendes de la figure 1 page 3)

1	mode d'emploi simplifié
2	affichage du profil de la température programmée
3	affichage de l'heure
4	témoin de fermeture du contact téléphonique
5	affichage du jour de la semaine (1 = lundi, 2 = mardi, ...)
6 +10	dérogation pendant une durée réglable
7	affichage des minutes
8	programme vacances en cours
9	indication de charge de la réserve de marche après équisement
10	dérogation manuelle en cours
10 + 11	symboles du régime été-protection hors gel
11	protection hors gel activée
12	indication de l'état enclenché (appel de chaleur)
13	touche pour la modification de l'heure
14	touche de mémorisation / interrogation
15	touches de modification +/–
16	réglage de la bande proportionnelle en fonction „proportionnelle" ou du différentiel en fonction „tout ou rien"
17	effacement complet (reset) – retour au programme de base
18	dérogation manuelle
19	réglage de la période de régulation
20	étalonnage
21	affichage de la température

2.0 MONTAGE

Le **RAM 797** N ne convient que pour des ambiances sèches! Nous conseillons de monter l'appareil dans le local de séjour ou le salon, sur un mur intérieur, là où l'air peut circuler librement, à env. 1,5 m du sol.

Figure 2

Pousser vers l'intérieur le clips de fixation (figure 2). Séparer le socle de l'appareil. Fixer le socle au mur (figure 3). Il est fortement déconseillé de peindre, d'enduire ou de tapisser en laissant le socle fixé au mur. Effectuer le montage très soigneusement de sorte qu'aucune salissure ne se dépose sur les surfaces de contact à l'intérieur du socle.

Passer le ou les câbles électriques par la découpe du socle (2 câbles séparés si la tension aux bornes 4-5 est différente de celle aux bornes 1-2-3)

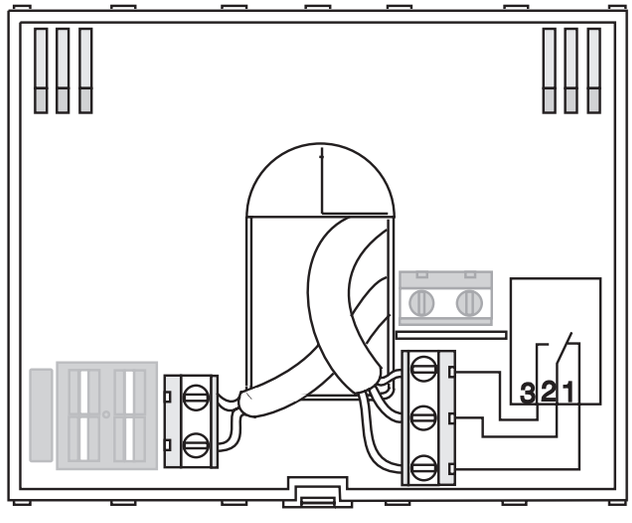

Figure 3

2.1 Plan d'encombrement

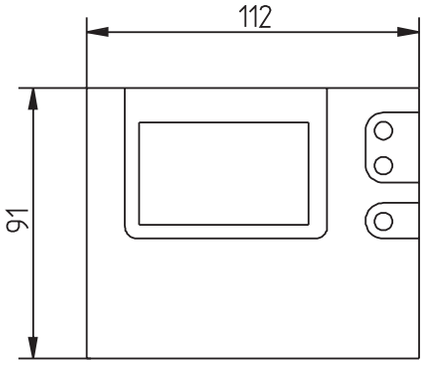

Branchement: Les interrupteurs horaires sont conformes aux directives européennes 73/23/CEE (directives basse tension) et 89/336/CEE (directives CEM). S'il font partie d'une installation comportant d'autres appareils, il faut veiller à ce que l'ensemble de l'installation ne génère aucune perturbation électromagnétique.

2.2 Raccordement électrique

Le raccordement et le montage des appareils électriques ne peuvent être effectués que par un professionnel. Respecter les prescriptions en vigueur.

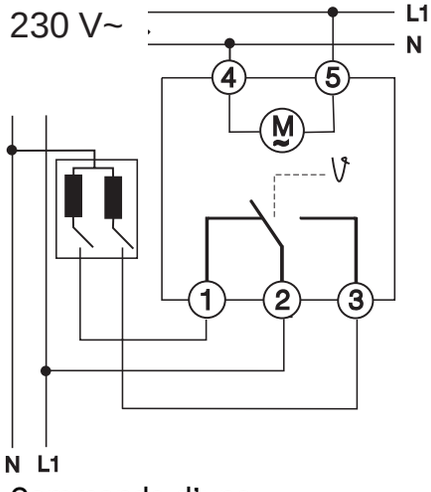

Commande d'une vanne mélangeuse motorisée

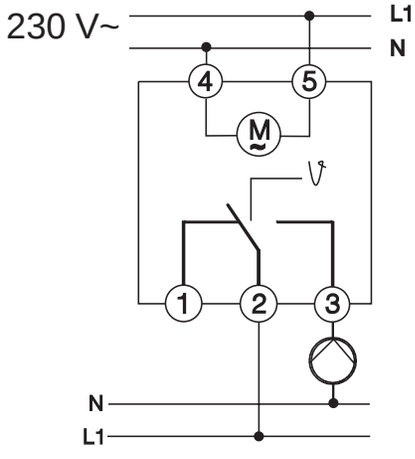

Commande d'un circulateur, d'un accumulateur ou d'un générateur à air chaud.

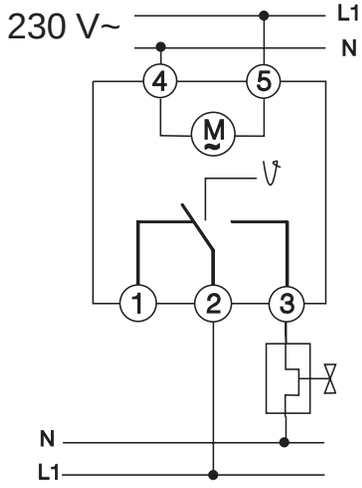

Commande d'une vanne électrothermique ou d'une électrovanne gaz

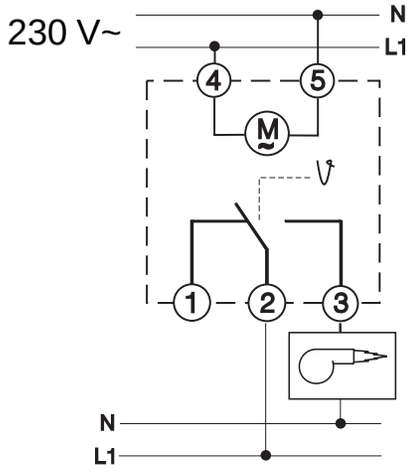

Commande d'une chaudière fuel ou gaz non alimentée séparément

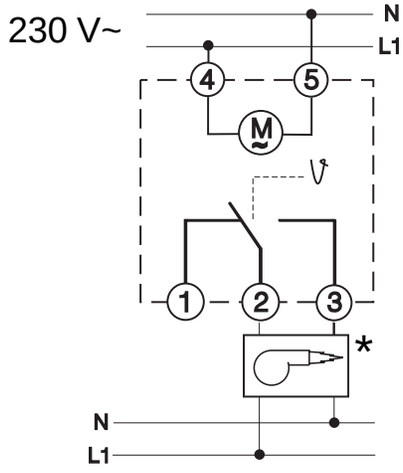

* bornes pour le raccordement du thermostat d'ambiance (bornier chaudière)

Commande d'une chaudière fuel ou gaz déjà raccordée à la tension secteur

2.3 Protection du circulateur

Du fait de l'arrêt de l'installation de chauffage durant les mois d'étè, le circulateur peut se bloquer. Pour éviter ceci, un programme intégré dans le thermostat provoque le fonctionnement du circulateur, chaque jour, de 12:00 à 12:01 (dégommage). Ce programme est acitvé en sectionnant le pontage au dos de l'appareil (et non du socle). Ceci est irréversible. Cette fonction n'est utiliser que si le thermostat commande directement le circulateur.

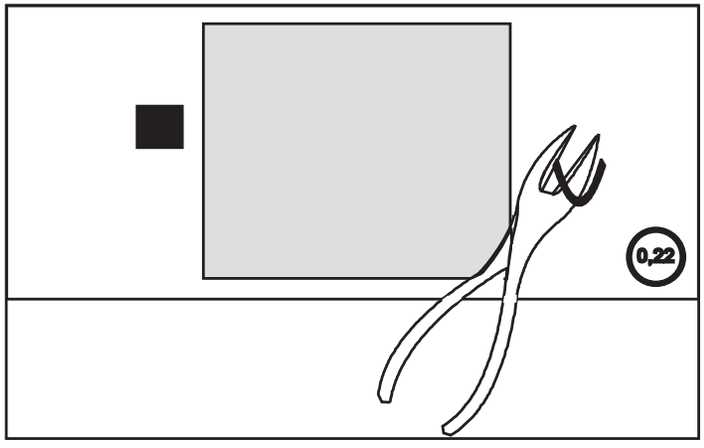

2.4 Choix du mode de régulation

Le thermostat **RAM 797 N** peut fonctionner selon 2 modes de régulation. Le petit cavalier au dos du thermostat (désigné B-A sur la figure ci-dessus) permet de choisir la fonction.

Position A = position d'origine: comportement proportionnel, (cavalier à droite). Le thermostat délivre des impulsions de longueurs variables selon la différence entre la température réglée et la température mesurée.

Position B = comportement „tout ou rien", (cavalier à gauche). Le thermostat enclenche / déclenche selon un différentiel réglé.

3.0 PREMIERE MISE EN SERVICE

1. Clipser le thermostat sur son socle
2. Brancher l'alimentation
3. Tous les caractères et symboles apparaissent dans l'afficheur
4. Basculer le couvercle frontal
5. Appuyer sur la touche Res. , pendant environ 1 s, avec un objet pointu (p. ex. une pointe de crayon ou stylo)
6. L'afficheur présente encore tous les caractères et symboles; attendre quelques instants.
7. L'indication "HEAT 797" apparaît suivie immédiatement de "dAt". Vouz pouvez à présent choisir la règle de commutation automatique heure d'été / hiver; en effet, le RAM 797 est préprogrammé jusque l'an 2039. Vous devez sélectionner à l'aide des touches + et – l'une des 4 options suivantes:

Eté / hiver		Début	Fin	Durée
no	pas de commutation automatique	–	–	–
dat	règle jusque fin 95	dern. dim. de mars	dern. dim. de sept.	6 mois
dat1	règle à partir de 96	dern. dim. de mars	dern. dim d'octobre	7 mois
dat2	régle pour la Grande-Bretagne	dern. dim. de mars	4éme dim. d'octobre	7 mois

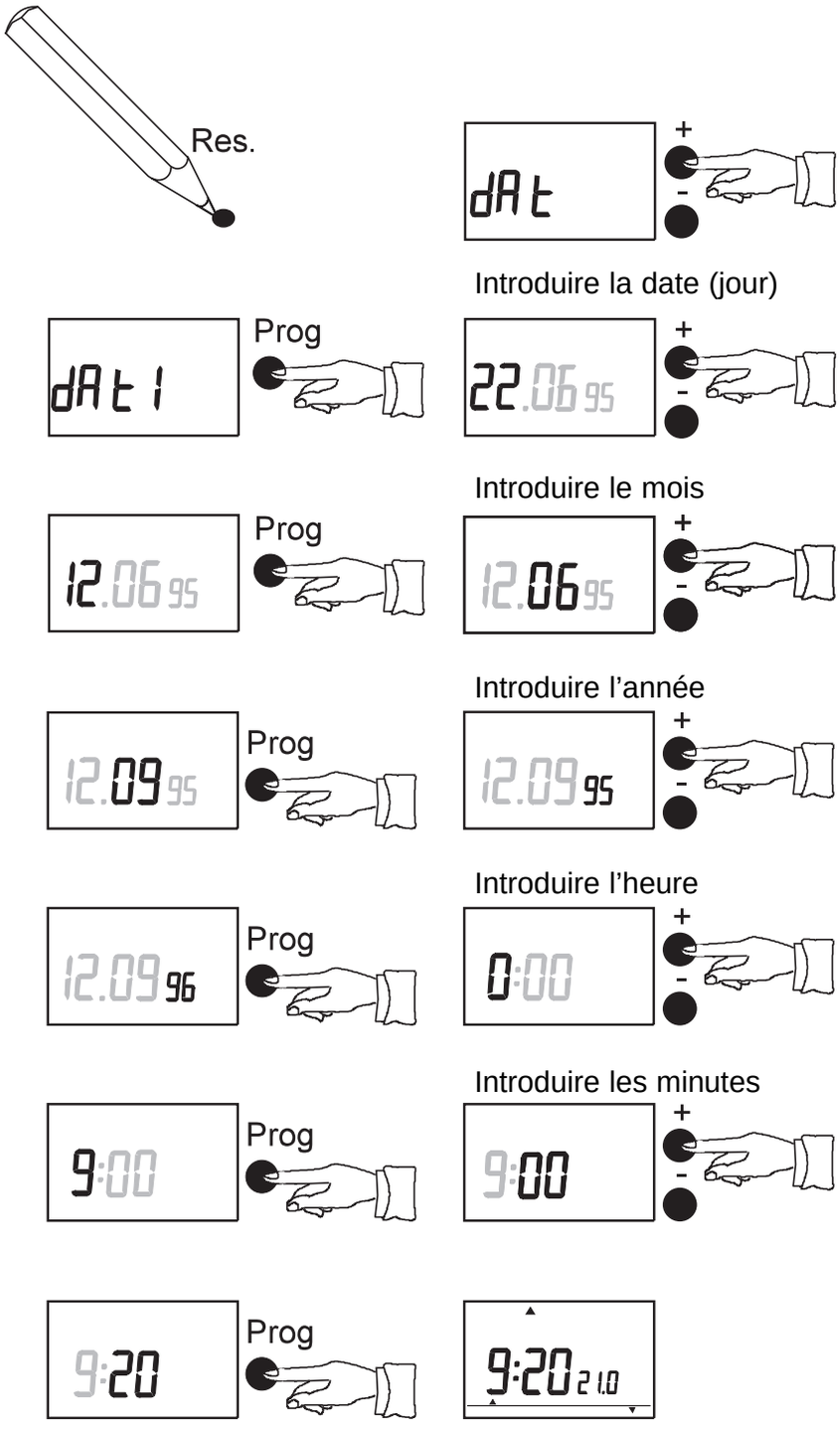

L'appareil est maintenant à l'heure et à la date. Le jour de semaine est indiqué automatiquement. Le programme de base est opérationnel (chapitre 5.1).

Si aucune commutation heure d'été / hiver n'est souhaitée, il ne faut pas introduire de date. Par contre, après la mise à l'heure, il faudra introduire le jour de semaine (lundi = 1, mardi = 2, etc. ...).

3.1 Reset

Après un reset, l'heure et la date sont effacées. Le programme de base ou le programme personnalisé est gardé en mémoire. Si, après un reset, l'heure et la date ne sont pas reprogrammées, le thermostat régule sur 21° C.

4.0 INTERROGATION / MODIFICATION HEURE ET DATE

4.1 Interrogation de la date

Attention: l'interrogation de la date n'est possible que si l'on a opté pour une commutation automatique de l'heure d'été / hiver.

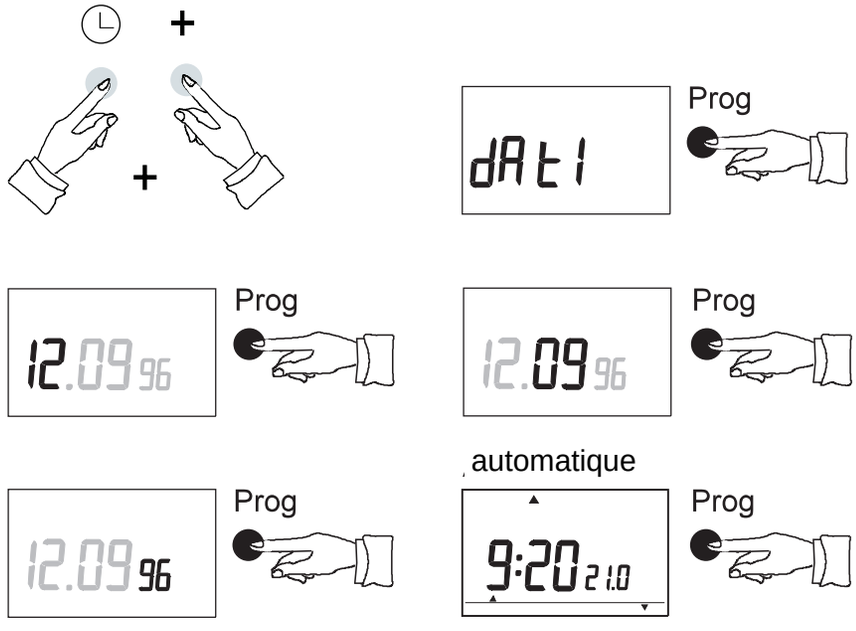

4.2 Modification du type de commutation heure d'été / hiver ou de la date

Si le choix du type de commutation heure d'été / hiver n'a pas été fait lors de la première mise en service ou si une modification de la date est nécessaire, procéder comme suit:

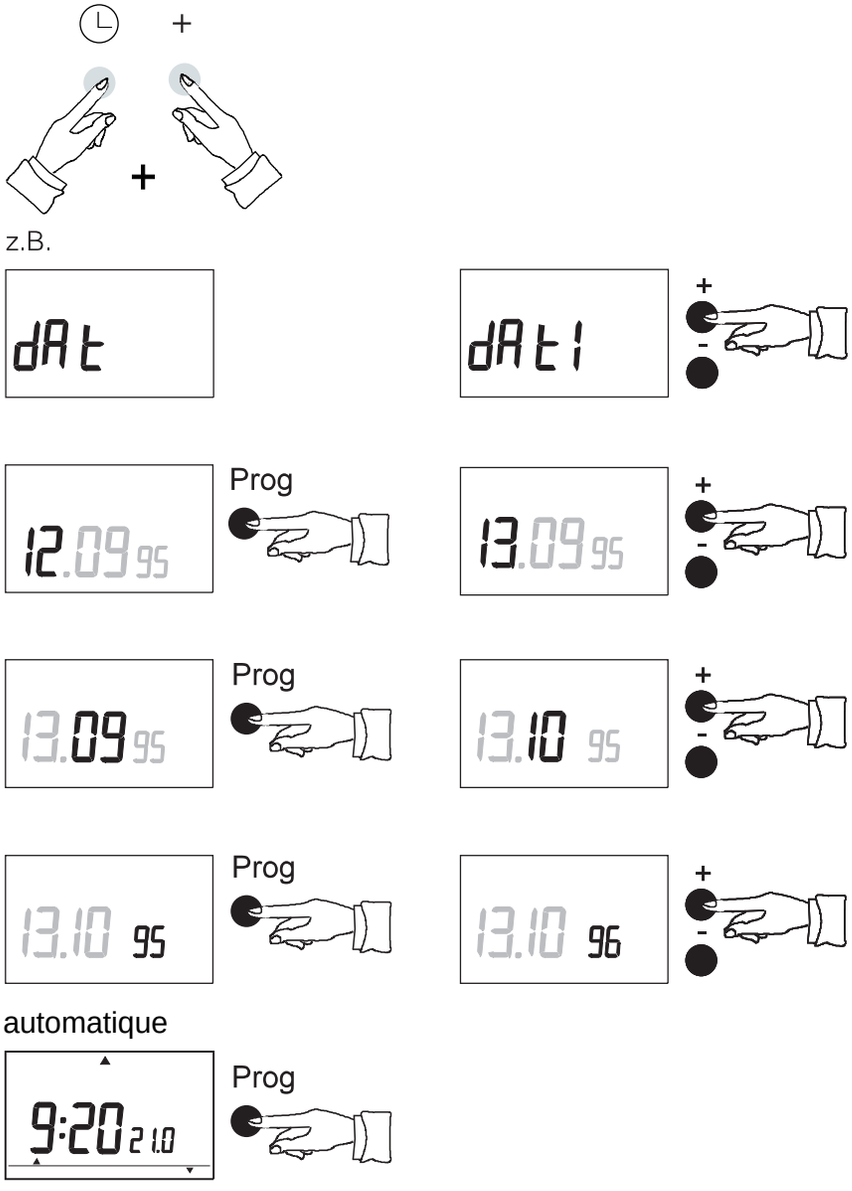

4.3 Modification de l'heure

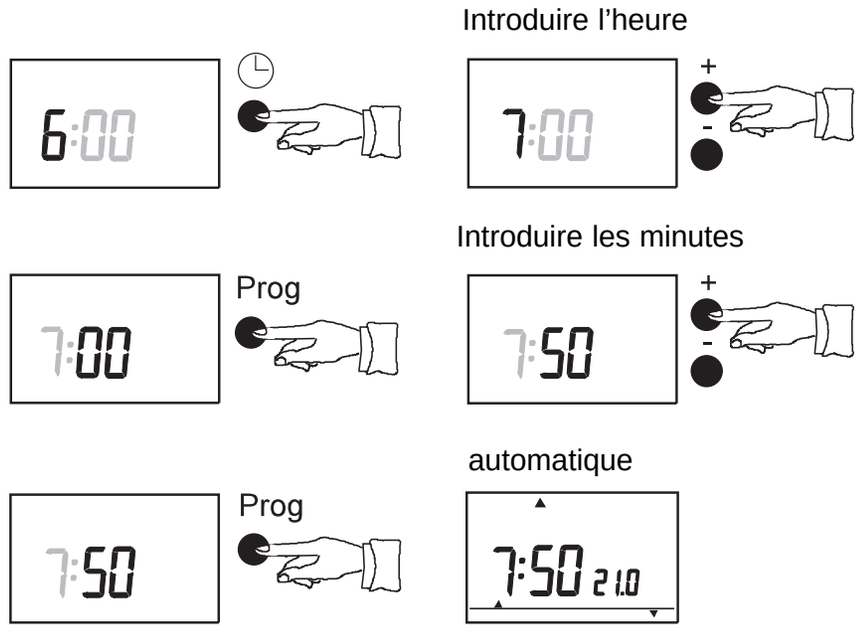

(*): le jour de semaine ne doit pas être introduit si on a choisi la commutation automatique heure d'été / hiver; dans ce cas, le jour s'affiche automatiquement, selon la date. Si le jour affiché n'est pas correct, la date doit être modifiée (voir 4.1).

5.0 PROGRAMMATION

Si en mode interrogation ou programmation, aucune touche n'est actionnée pendant 40 s, l'affichage revient automatiquement en fonction normale; les ordres de programmation incomplets sont ignorés.

5.1 Pogramme de base

Le thermostat à horloge **RAM 797 N** disponse d'un programme de base. Ce programme entre en fonction après les manipulations de la première mise en service: mise sous tension, reset, choix de la règle de commutation été / hiver, mise à l'heure. Avec ce programme, tous les jours, le local de séjour est chauffé à 21° C dès 6:00 et à 16° C à partir de 22:00.

Si le programme de base est modifié ou remplacé par un programme personnalisé, ce nouveau programme est mémorisé même en cas de coupure de courant et d'épuisement de la réserve de marche. Même une action sur la touche Res. n'effacera pas ce programme.

Pour réinstaller le programme de base initial, il faut:

– effacer tous les pas du programme personnalisé en actionnant les touches + et – ensemble (chapitre 5.4)
– réintroduire les 2 pas du programme de base initial (chapitre 5.5)

5.2 Interrogation du programme de base

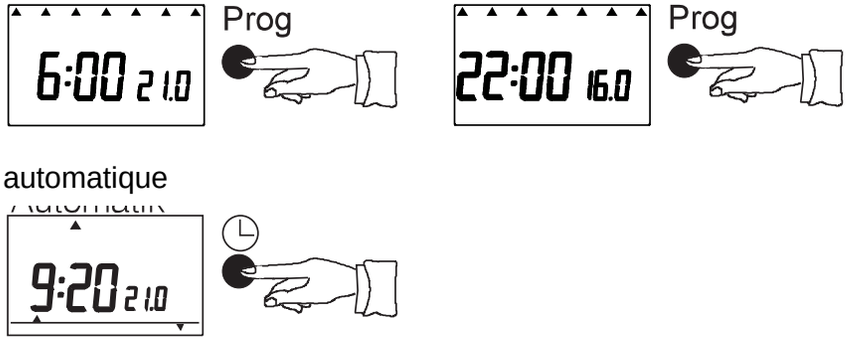

5.3 Modification du programme de base

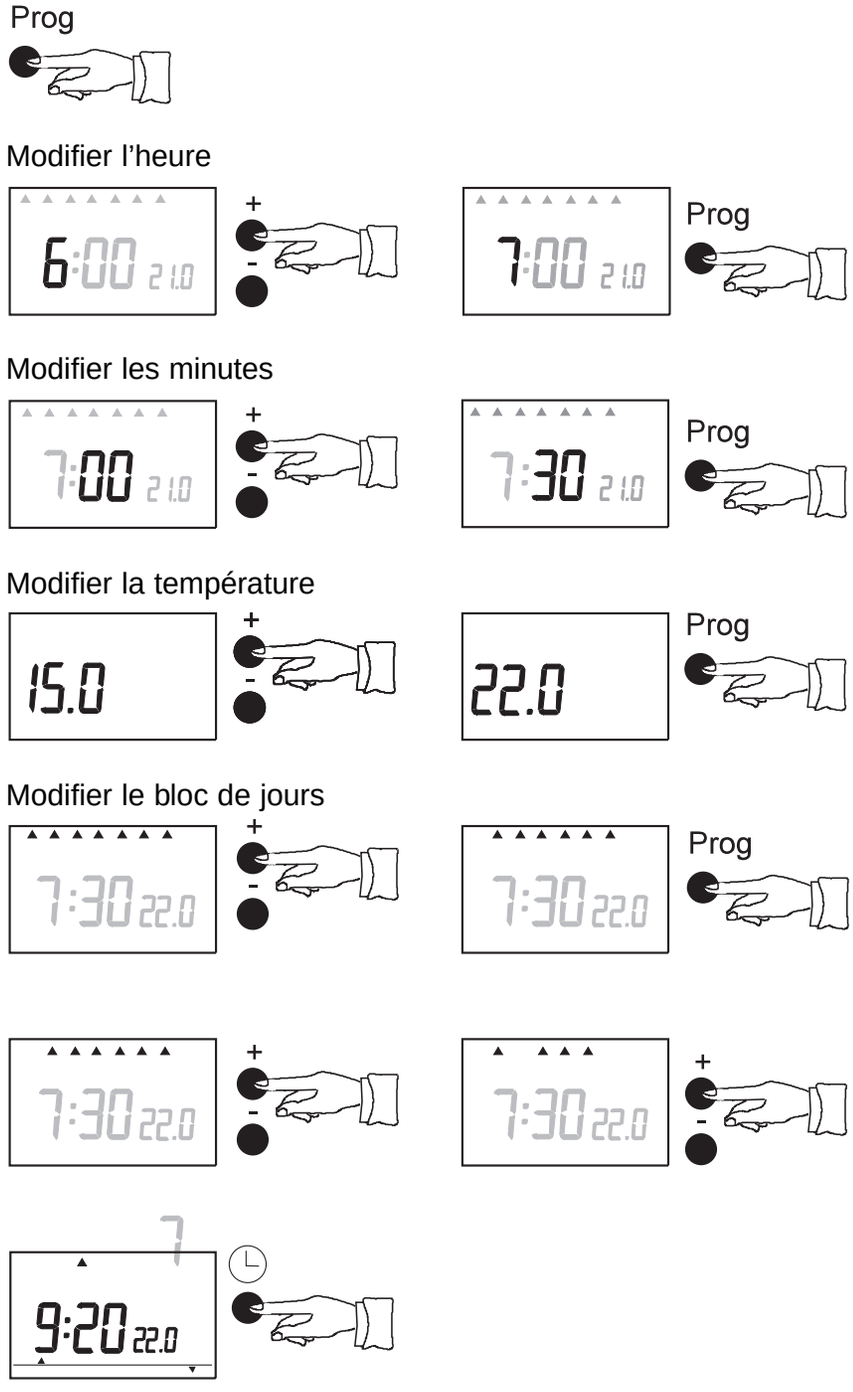

Le pas de programme suivant apparaît et peut également être modifié.

Appuyer sur la touche pour revenir à l'indication de l'heure.

5.4 Annulation du programme de base

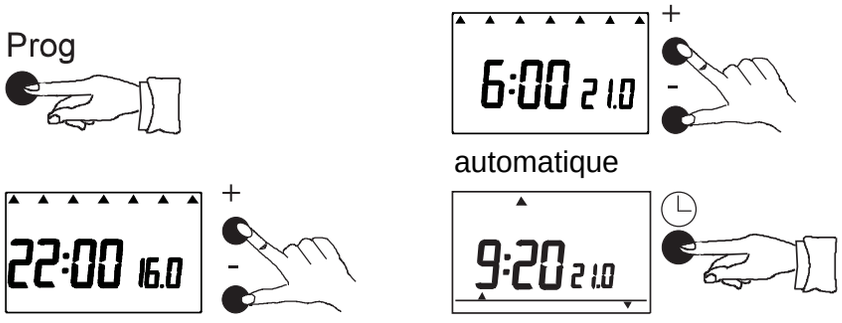

Si le programme de base est effacé et qu'aucun nouveau programme n'est introduit, la température sera régulée en permanence sur 6° C.
Dans l'afficheur apparaît le symbole .

5.5 Programmation personnalisée

Le thermostat à horloge permet 16 niveaux de température différents avec formation libre de blocs de jours de semaine pour la réalisation de **votre** programme de chauffe.
Procéder au préalable à une annulation du programme de base (chapitre 5.3) si celui-ci diffère du programme personnalisé souhaité.
Exemple: température désirée: 21° C le mardi, lundi et le mercredi à partir de 6:30.
Les chiffres 1, 2, ... 7 dans la partie supérieure de l'afficheur correspondent aux jours de semaine. Le 1 correspond au lundi, le 2 au mardi etc. ...

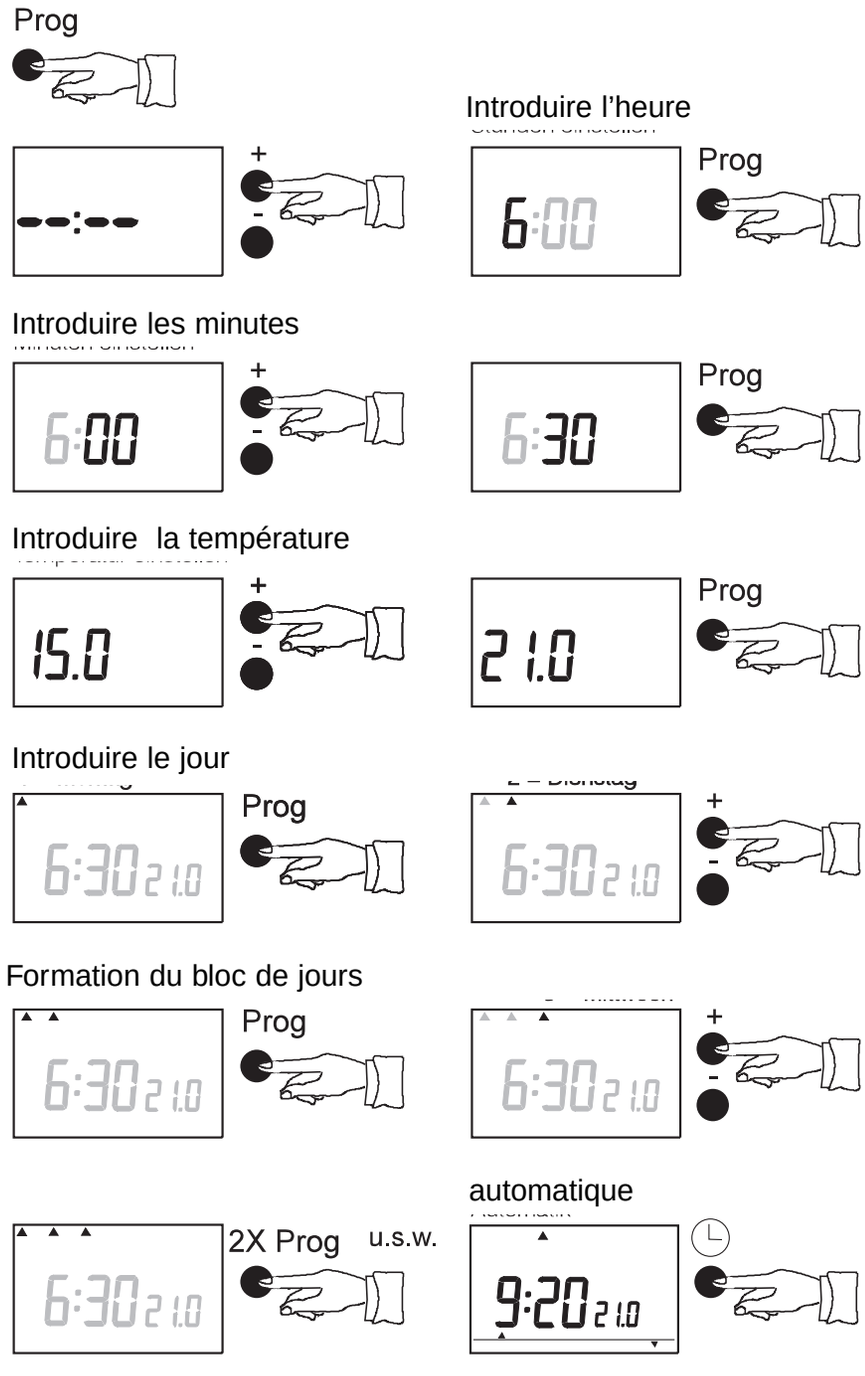

Procéder comme décrit ci-dessus pour les autres programmes désirés.
Appuyer sur la touche pour revenir sur l'indication de l'heure.

6.0 DEROGATION

6.1 Dérogation momentanée

En mode automatique, il est possible d'effectuer un changement de température **momentané** en appuyant sur la touche + ou –. Le réglage est opérant après environ 5 s. et le restera jusqu'au prochain changement de température programmé.

6.2 Régime confort permanent

En appuyant simultanément sur les touches et + le thermostat régule en permanence sur 21° C, indépendamment du programme introduit. Si on désire une température confort permanente autre que 21° C, après avoir appuyé simultanément sur les touches et +, on peut modifier la température par les touches + ou –, entre 16° C et 30° C. Après environ 5 s, le nouveau réglage devient opérant; le symbole dans l'afficheur indique que la dérogation permanente est en cours. Pour revenir au programme automatique, appuyer sur la touche (le symbole s'éteint).

6.3 Régime été ou réduit permanent avec surveillance hors gel

En appuyant simultanément sur les touches et –, le thermostat régule en permanence sur 6° C, indépendamment du programme introduit. Si on désire une température réduite permanente autre que 6° C après avoir appuyé simultanément sur les touches et –, on peut modifier la température par les touches + ou –, entre 5° C et 15° C.

Après environ 5 s, le nouveau réglage devient opérant: les symboles et dans l'afficheur indiquent que la dérogation permanente est en cours. Pour revenir au programme automatique, appuyer sur la touche (les symboles et s'éteignent).

6.4 Dérogation pendant une durée réglable

Il est possible de modifier la consigne du thermostat pendant une durée réglable de 10 min à 23 heures 50 min. Lorsque la durée de dérgoation est écoulée, le thermostat régule de nouveau sur la température programmée.

Procédure: appuyer simultanément sur + et –; "Par" (party) apparaît dans l'affichage. Par la touche + ou –, déterminer la durée de dérogation. 4 s après avoir relâché les touches + ou –, les symboles ☼ et apparaissent dans l'affichage. Si nécessaire, on peut ensuite modifier la température par les touches + ou –. Le programme de dérogation peut être annulé à tout moment par une simple pression sur .

6.5 Programme vacances

Le **RAM 797 N** est pourvu d'un programme vacances. Ce programme peut être réalisé max. 99 jours à l'avance pour une durée max. de 99 jours. Pendant le programme vacances, la température est de 16° C, non modifiable. Le programme vacances débute à 00 00 après le nombre de jours programmés. Un symbole apparaît dans l'afficheur lorsque le programme **est en cours** (le premier jour de vacances à 00 00)

Ex.: programme vacances d'une durée de 10 jours commençant 2 jours plus tard à minuit.

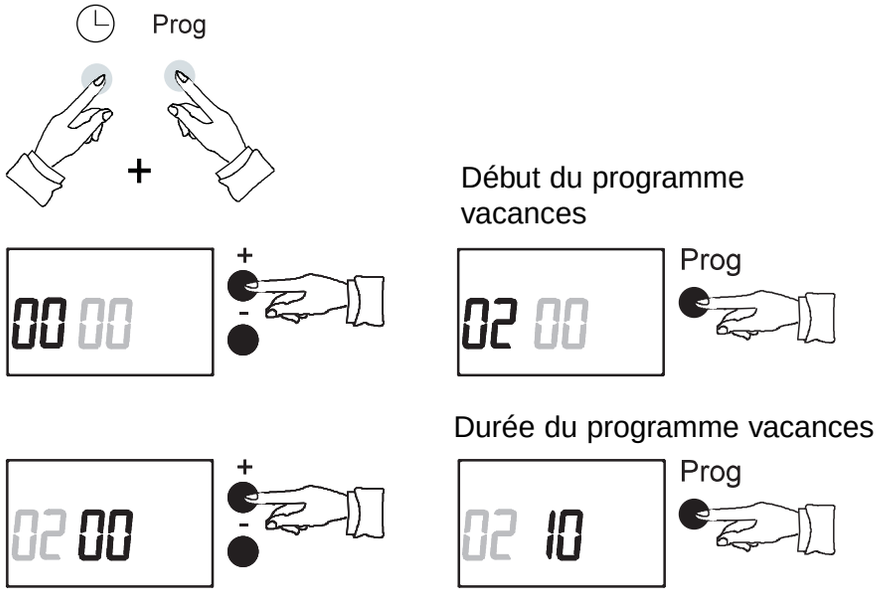

Si le programme vacances doit être interrompu, l'affichage du programme vacances doit être remis à 00 00 en procédant comme indiqué ci-dessus; le symbole disparaît.

7.0 TELECOMMANDE TELEPHONIQUE +21° C

L'appareil **RAM 797 N** est équipé d'une entrée prioritaire permettant le raccordement d'un contact téléphonique à distance. Cette fonction nécessite un récepteur téléphonique qui s'intercale entre la ligne téléphonique et le téléphone.
Les bornes 11 et 12 dans le socle de l'appareil doivent être raccordées au contact libre de tension de ce récepteur téléphonique. Le report à distance du signal transmis par téléphone permet de commuter l'appareil sur la température confort, quelle que soit sa position à cet instant.
Dans l'afficheur apparaît le symbole .

La température sera régulée en permanence sur 21° C.

Le signal peut être annulé par un nouvel ordre téléphonique **ou** par une intervention manuelle, directement sur le récepteur téléphonique.
Le symbole disparaît.

Attention: la télécommande par téléphone est prioritaire, c'est pourquoi un récepteur téléphonique défectueux ou inadapté peut perturber le bon foncitonnement de l'appareil.

Sur demande, nous pouvons vous indiquer un type de récepteur téléphonqiue adéquat.

7.1 Raccordement du récepteur téléphonique

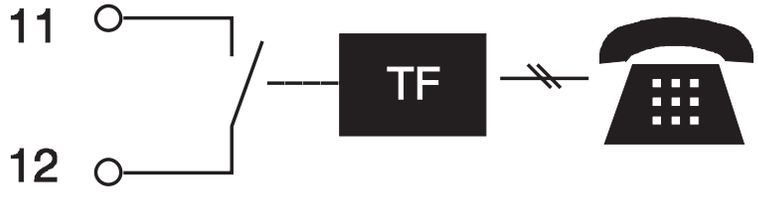

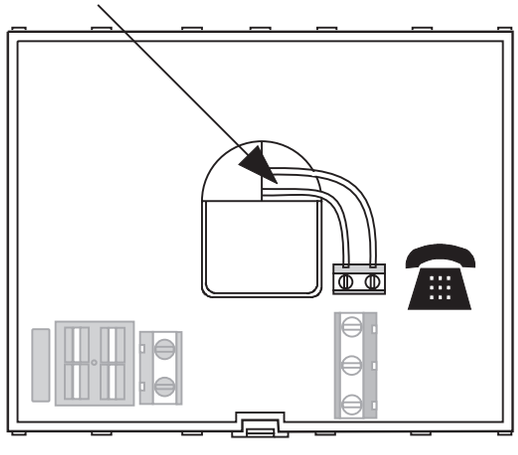

Figure 4

Conseil de raccordement: le câble de raccordement au récepteur téléphonique doit être amené dans le socle de l'appareil par l'ouverture prévue à cet effet.

Conseils securite

Raccordement commande téléphonique

1. Voir schéma raccordement à l'intérieur de l'appareil. Veiller à bien respecter le branchement Phase/L1 - Neutre/N.
2. La commande téléphonique doit avoir une SORTIE libre de potentiel, sinon prévoir l'adjonction d'un relais de commande.

8.0 COMPORTEMENT EN CAS DE DISPARITION DE L'ALIMENTATION SECTEUR

– A la première mise en service ou après équisement de la réserve de marche, le symbole clignote pendant 5 minutes pour indiquer la charge de la réserve de marche.
– La pleine réserve de marche (± 20 heures) est atteinte après 48 heures de mise sous tension.
– En cas de disparition de la tension secteur, l'affichage s'éteint après quelques secondes et le relais du thermostat s'enclenche.
– Lorsque la tension secteur revient après moins de 12 heures le thermostat reprend sa fonction normale. Aucune manipulation n'est nécessaire.
– Si la tension secteur ne revient qu'après plus de 12 heures, une remise à l'heure et à la date du thermostat est nécessaire (voir 3.0).
– Une reprogrammation n'est pas nécessaire car le programme est sauvegardé pendant 10 ans dans une mémoire EEPROM.

9.0 REGLAGES ET RECOMMANDATIONS POUR LE PROFESSIONNEL

9.1 Période de régulation

La période de régulation définit la fréquence des enclenchements du thermostat aussi bien en fonction proportionnelle qu'en fonction "tout ou rien". Plus la période de régulation est longue, plus la durée d'enclenchement est longue et plus les enclenchements sont espacés.

La période de régulation est réglable entre 5 et 30 min. La précision de réglage est d'une minute.

Réglage: ouvrir le couvercle frontal. Avec un objet pointu, appuyer brièvement sur la touche sec. . Le réglage de base de 10 minutes peut être modifié par les touches + ou – . Appuyer sur la touche Prog pour mémoriser et revenir au fonctionnement normal.

9.2 Bande proportionnelle

Ce réglage n'est possible que si le thermostat a un comportement proportionnel (voir 2.4). La bande proportionnelle définit une plage de température de part et d'autre de la consigne. Dans cette plage, le contact du thermostat va donner des impulsions de longueurs variables. Si la température mesurée est supérieure à la consigne, la durée d'impulsion est inférieure à la durée de pause.

Si la température mesurée est inférieure à la consigne, la durée d'impulsion est supérieure à la durée de pause.

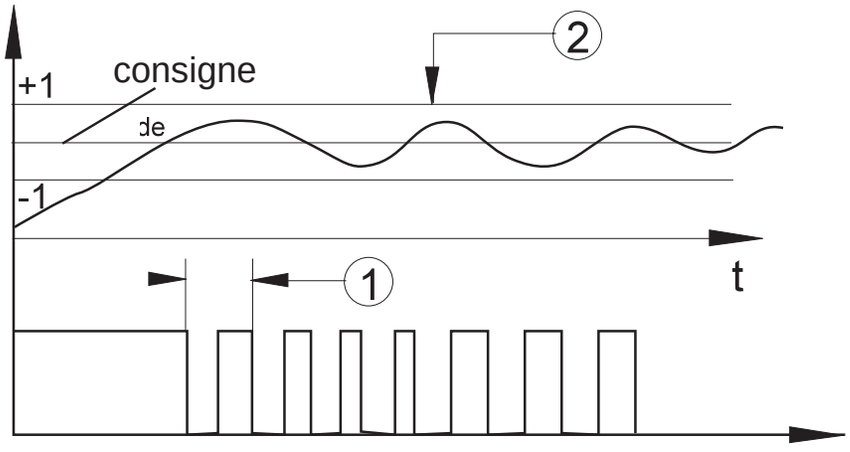

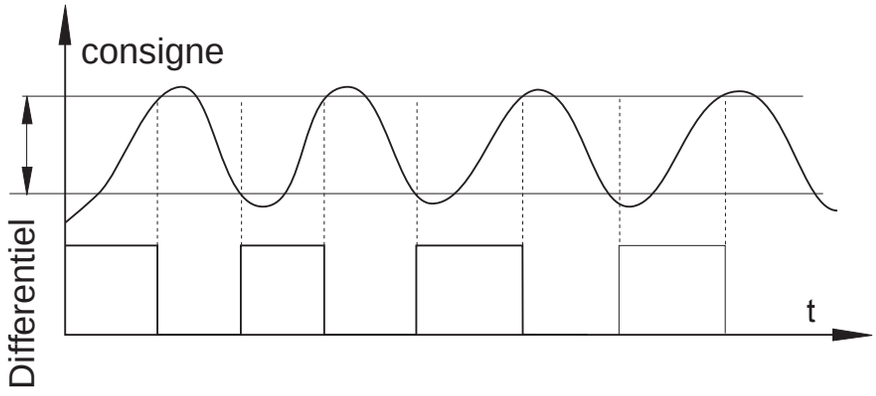

① période de régulation = durée de pause + durée d'impulsion

② bande proportionnelle = plage de température de part et d'autre de la consigne.

La plage de réglage de la bande proportionnelle est de ± 0,2 à ± 5 K, réglage par pas de 0,1 K.

Réglage: ouvrir le couvercle frontal. Avec un objet pointu, appuyer brièvement sur la touche °C . Le réglage de base de ± 1 K peut être modifié par les touches + ou – . Appuyer sur la touuche Prog pour mémoriser et revenir au programme automatique.

9.3 Différentiel

Ce réglage n'est possible que si le thermostat a un comportement "tout ou rien" (voir 2.4).

Le réglage du différentiel définit l'écart de température entre le point d'enclenchement et le point de déclenchement du thermostat.

La plage de réglage du différentiel est de ± 0,2 à ± 1 K, réglable par pas de 0,1 K.

Réglage: ouvrir le couvercle frontal. Avec un objet pointu, appuyer brièvement sur la touche °C . Le réglage de base de ± 0,3 K peut être modifié par les touches + ou – . Appuyer sur la touche Prog pour mémoriser et revenir au programme automatique.

9.4 Réglages conseillés selon la charge

Charge	Période de régulation	Bande proportionnelle	Différentiel
Brûleur fuel	15 min.	± 3 K	± 0,5 K
Chaudière gaz	10 min.	± 1 K	± 0,3 K
Circulateur	10 min.	± 1 K	± 0,3 K
Vanne électro-thermique	10 min.	± 1 K	± 0,3 K
Vanne mélangeuse motorisée	5 min.	± 0,5 K	± 0,2 K

1 K (Kelvin) d'écart de température correspond à 1° C

9.5 Etalonnage ± 3° C

Selon le lieu de montage, p. ex. mur extérieur, cheminée ..., il peut arriver qui'l y ait un écart de température entre la température ambiante et la température affichée au thermostat; celle-ci peut être adaptée par pas de 0,2° C.

Réglage: ouvrir le couvercle frontal. Avec un objet pointu, appuyer brièvement sur la touche offset . Le réglage de base de 0° C peut être modifié par les touches + ou – . L'appareil calcule l'écart et en tient compte dans la régulation et l'affichage. Appuyer sur la touche Prog pour mémoriser et revenir au programme automatique.

10.0 CARACTERISTIQUES TECHNIQUES

– Type de thermostat: RAM 797 N
– Type de régulateur: RS type 2 B selon EN 60730-1:1991
– Alimentation: 230 V 50 Hz ± 10 % ou 24 V 50 Hz ± 10 % selon identification de l'appareil
– Sauvegarde de l'heure et de la date pendant 12 heures en cas de disparition de tension
– Sauvegarde du programme et des données mémorisées pendant 10 ans
– Pouvoir de coupure: max 2 (2) A / 250 V AC, min 1 mA / 5 V DC
– Contact: contact inverseur unipolaire libre de tension
– Distance de sécurité: 8 mm entre basse tension et 220 / 230 V
– Matériau de contact: AgSnO2 doré
– Précision de marche: ± 1 s / jour à 20° C
– Base de temps: quartz
– Précision de régulation: ± 0,2 K
– Affichage de température: à 0,1 ° C près (étalonnage possible)
– Plage de mesure de température: 0 à + 50° C
– Plage de réglage de température: + 5 à + 30° C par pas de 0,2° C
– Période de régulation: 5 à 30 min
– Bande proportionnelle: ± 0,2 à ± 5 K (fonction proportionnelle)
– Différentiel: ± 0,2 à ± 1 K (fonction "tout ou rien")
– Pas de programme: 16 avec formation libre de blocs de jours de semaine et libre choix de la température
– Classe de protection: II selon EN 60335-1
– Degré de protection: IP 20 selon EN 60529-1

Sous réserve de modifications techniques

10.1 Réglages d'origine

– Régime confort: tous les jours à 6:00 + 21° C (chapitre 5)
– Régime réduit: tous les jours à 22:00 + 16° C (chapitre 5)
– Période de régulation: 10 min (chapitre 9.1)
– Bande proportionnelle: ± 1 K (chapitre 9.2)
– Différentiel: ± 0,3 K (chapitre 9.3)
– Etalonnage: 0,0° C (chapitre 9.5)
– Régime confort permanent: 21° C (chapitre 6.2)
– Régime réduit permanent: 6° C (chapitre 6.3)
– Commande téléphonique: 21° C (chapitre 7)
– Programme vacances: 16° C (chapitre 6.4)
– Protection hors gel: 6° C (chapitre 5.4)

11.0 QUELQUES CONSEILS EN CAS DE PROBLEMES

11.1 l'heure et l'affichage sont présents mais aucune manipulation n'est possible: RESET nécessaire, voir première mise en service (chapitre 3.0)

11.2 défaut d'affichage après une coupure de tension: réserve de marche épuisée, refaire un reset et une nouvelle mise à l'heure et à la date (chapitre 3.0)

11.3 l'appareil ne montre aucune fonction: affichage éteint
– vérifier la tension secteur
– vérifier que le thermostat est bien broché sur son socle

11.4 le témoin clignote: attendre 5 minutes

11.5 l'horloge fonctionne, l'appareil ne commute pas: "température" permanente ou "régime éte" sélectionné ou programme vacances activé (chapitres 6.2, 6.3 et 6.4)

11.6 l'horloge fonctionne, écart de température entre la température ambiante réelle et la valeur affichée: voir étalonnage (chapitre 9.4)

11.7 commutation été / hiver erronée: contrôler la date actuelle ou le choix de la régle de commutation heure d'été / hiver (chapitres 4.1 et 4.2)

11.8 l'horloge fonctionne, manipulation possible, régulation en permanence sur 21° C: vérifier si le contact du récepteur téléphonique n'est pas resté enclenché (chapitre 7)

11.9 l'horloge fonctionne; manipulation possible; régulation en permanence sur 6° C: pas de programme chauffage introduit ou régime été en cours (chapitre 6.3)

11.10 température consigne non atteinte: installation de chauffage sous-dimensionnée; bande proportionnelle trop importante (chapitre 9.2)

11.11 variations de température trop importantes: installation de chauffage surdimensionnée; bande proportionnelle trop faible (chapitre 9.1)

11.12 brûleur s'enclenche / se déclenche trop souvent: période de régulation trop courte (chapitre 9.1)

11.13 l'horloge fonctionne, l'affichage de la température est correct mais le thermostat ne régule pas

a) contacts F1 à F6 (fig. 3) sont sales:
– couper la tension d'alimentation
– retirer le thermostat de son socle
– nettoyer les 6 contact visibles avec de l'alcool dénaturé
– remettre le thermostat sur son socle
– remettre la tension

b) position du relais erronée
– régler la température sur 30° C avec la touche +
– régler la température sur 5° C avec la touche – ; on doit entendre le déclic du relais après quelques secondes

c) cavalier pour le choix du mode de régulation (chapitre 2.4): manquant ou mal enfoncé