LEXIC™

- Disjoncteur différentiel
- R.C.B.O.
- FI/LS-Schalter
- Wyłącznik różnicowoprądowy

079 62/64/65/66/67/75/77/78/79/80 - 080 75/76/77/78/79/84/85/86/87/88 - 6064 40/41/42/43/44

P 344

legrand®

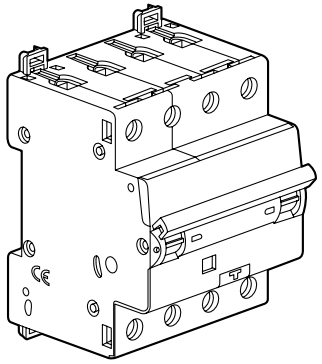

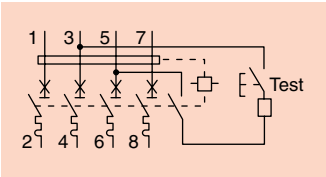

- Lorsqu'il est utilisé dans une installation conforme aux normes et réglementations en vigueur, le disjoncteur différentiel protège :
  - les lignes contre les surcharges et les courts-circuits,
  - selon sa sensibilité, les personnes contre les contacts directs et/ou indirects,
  - l'installation contre les risques d'incendie dûs à des défauts d'isolement.

  Il assure le sectionnement des circuits.

- When used in an installation conforming to current electrical standards and regulations, the RCBO protects :
  - the installation wiring against overloads and short circuits,
  - humans against direct and/or indirect contact (according to device sensitivity),
  - the installation wiring against the risks of fire due to installation breakdown.

  It also can be used as an isolator.

- Wenn der FI/LS-Schalter bestimmungsgemäß eingebaut ist, schützt er :
  - Leitungen vor Überlast und Kurzschluß,
  - entsprechend seiner Empfindlichkeit, Personen vor den Folgen von direktem und/oder indirektem Kontakt mit aktiven Teilen,
  - die Anlage vor den Folgen eines Isolationsfehlers z.B. einem Brand.

  Er bewirkt die Trennung des Stromkreises.

- Wyłącznik różnicowoprądowy spełnia w instalacji elektrycznej następujące funkcje :
  - chroni przewody instalacji elektrycznej i odbiorniki do niej przyłączone przed skutkami zwarć i przeciążeń,
  - w zależności od wartości prądu znamionowego różnicowego, chroni użytkowników instalacji przed porażeniem elektrycznym poprzez dotyk bezpośredni lub pośredni,
  - zabezpiecza przed ryzykiem pożaru od instalacji elektrycznej, który może wywołać uszkodzona izolacji.

  Spełnia funkcje rozłącznika izolacyjnego.

- **Appuyer sur la touche TEST tous les mois**
- **Press TEST button every month**
- **Prüftaste TEST monatlich betätigen**
- **Sprawdzać wyłącznik przyciskiem TEST okazjonalnie**

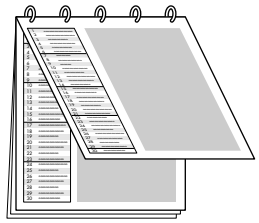

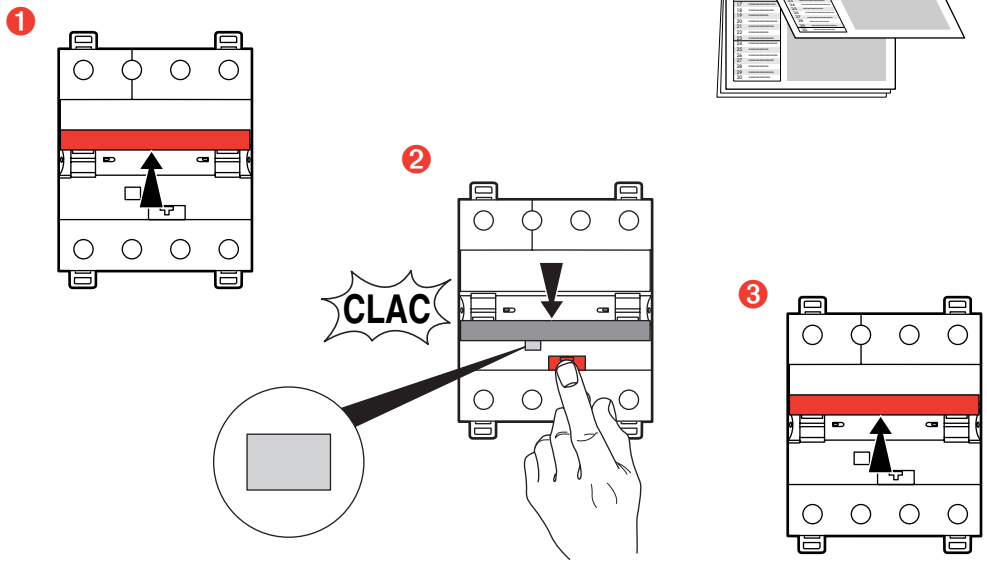

- **Caractéristiques**
- **Characteristics**
- **Technische Daten**
- **Dane techniczne**

- Normes EN 61009-1/IEC 61009-1
- Standards EN 61009-1/IEC 61009-1
- Normen EN 61009-1/IEC 61009-1
- Normy EN 61009-1/IEC 61009-1

- Un = 400 V∿

- Indice de protection IP 20
- Protection index IP 20
- Schutzart IP 20
- Stopień ochrony IP 20

- 50/60 Hz

N096845001/02

- **Montage**
- **Mounting**
- **Montage**
- **Montaż**

- Position d'utilisation indifférente
- Unspecified use position
- Beliebige Einbaulage
- Pozycja pracy : dowolna

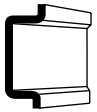

DIN EN 50 022

- **Raccordement**
- **Connection**
- **Anschluß**
- **Sposób przyłączenia**

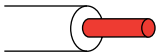

≤ 35 mm²

≤ 25 mm²

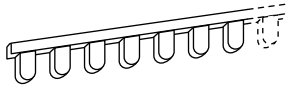

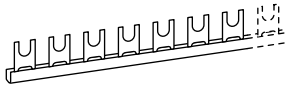

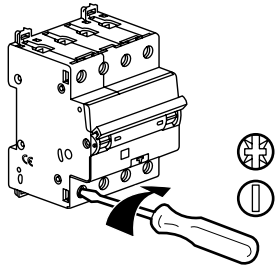

Z2

5,5 - 6,5 mm

1,3 Nm ≤ C ≤ 3,5 Nm

- L'appareil peut être alimenté indifféremment par le haut ou par le bas
- Power supply to the device can be either from the top or the bottom
- Das Gerät kann beliebig von oben oder von unten angeschlossen werden
- Zasilanie do aparatu może być przyłączone od góry lub od dołu

- **Montage des auxiliaires**
- **Mounting of auxiliaries**
- **Hilfsschalter - Montage**
- **Montaż wyposażenia dodatkowego**

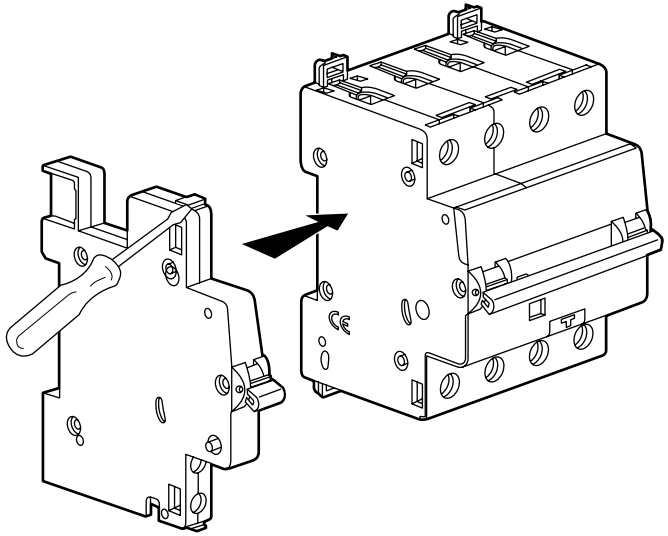

- **Utilisation en réseau triphasé (230 V∿ ou 400 V∿) sans neutre**
- **Connection when used in three - phase network (230 V AC or 400 V AC) without neutral**
- **Einsatz in Drehstromnetz (230 V∿ oder 400 V∿) ohne Nulleiter**
- **Przyłączenie do instalacji 3 fazowej (230 V∿ lub 400 V∿) bez przewodu neutralnego**

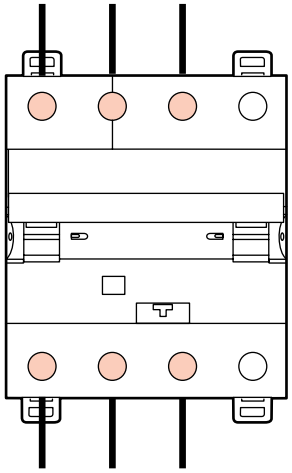

- Ou
- Or
- Oder
- Lub

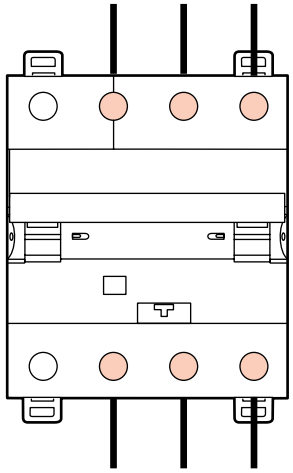
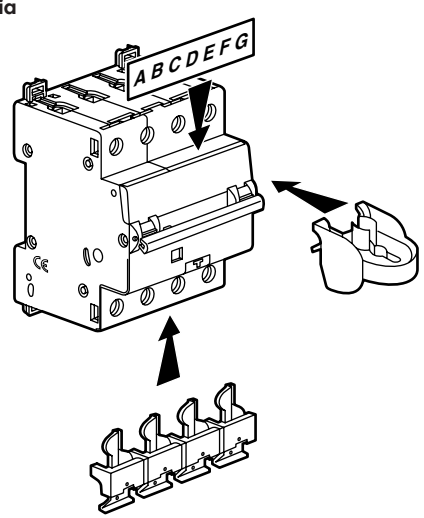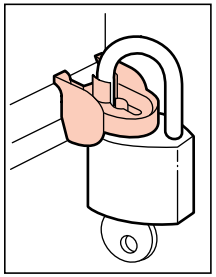
- **Accessoires**
- **Accessories**
- **Zubehör**
- **Akcesoria**